НАСОСЫ AODD
YARTEK
Пневматическая диафрагма

YT_0400



Техническая информация

• Соединения:	1 1/2” BSP
• Макс.расход:	380л/мин
• Макс.доставка воды:	80 mt
• Макс. давление воздуха:	8 бар
• Соединение под воздух:	3/4” BSP
• Макс.всасывание на сухую	5 mt
• Макс.диаметр твёрдых частиц	8 мм
• Материалы копруса:	

- PP
- PVDF

ALU

- SS

PP

YARTEK Мембранные насосы DUOTEK характеризуются исключительной производительностью, мощностью и прочностью, что делает их идеальными для перекачивание жидкостей с очень высокой вязкостью до 50000 сП (при 20 ° C), даже если они содержат взвешенные вещества. Система защиты насоса обеспечивает надежную работу, не требуя при этом смазки воздуха. Высокие показатели мощности позволяют даже на «сухом ходу» и при значительной высоте достичь высоких результатов перекачки, без потерь давления. Эксплуатация без значительных повреждений означает, что эти насосы предлагают непревзойденную универсальность. Кроме того, огромный выбор конструктивных материалов позволяют выбирать оптимальную химическую совместимость с жидкостью и / или окружающей средой, при широких температурных диапазонах. YARTEK специально разработаны для применения в условиях повышенной влажности или в потенциально взрывоопасных средах (ATEX Сертификация)

ОСНОВНЫЕ ХАРАКТЕРИСТИКИ:

Материалы: PP, PVDF, ALU, AISI 316.

Самовсасывание на сухую до 5 м.

Неограниченный сухой ход.

Пневматическая система Anti-stall.

Возможность регулировки: расход, напор и скорость.



КЛЮЧЕВОЙ КОД НАСОСА

Поле1	Поле2	Поле3	Поле4	Поле5	Поле6	Поле7	Поле8	Поле9	Поле 10
YT	00	0400	P	N	T	T	P	N	1

Поле 1	модель
Поле2	тип
Поле3	серия
Поле 4	материал
Поле 5	Возд. диаф
Поле 6	Жидк.диаф.
Поле 7	клапан
Поле 8	седло клапана
Поле 9	плотнения
Поле 10	соединения

Поле 1 — модель

YT	Пневматические мембранные насосы

Поле 2 — тип

00	Зона 2 ATEX
X0	Зона 1 ATEX
… …	……

Поле 3 — серия

серия [л/м]	соединение [BSP]	max head [м]	макс. давление [бар]	Сое.под возд. [BSP]	самовсас. [м]	passing solid [Ø мм]
0400	1 1/2"	80	8	3/4"	5	8

* Flanged on request

Поле 4 — материал

P	полипропилен	**если поле2 = X0, P = PP+CF**
K	PVDF pure	**если поле 2 = X0, K = PVDF+CF**
A	алюминий	
S	SS 316	

Поле 5 — Возд. диаф.

H	Hytrel
M	Santoprene

Поле6 — Жидк.диаф.

T	PTFE
X	без диафрагмы PTFE

Поле 7 — клапан

T	PTFE
S	SS 316
D	EPDM
N	NBR

КЛЮЧЕВОЙ КОД НАСОСА

Поле1	Поле2	Поле3	Поле4	Поле5	Поле6	Поле7	Поле8	Поле9	Поле10
YT	00	0400	P	N	T	T	P	N	1

Поле 8	седло клапана
P	Полипропилен
K	PVDF pure
S	AISI 316
A	Алюминий
Z	PE-UHMW

Поле 9	плотнения
D	EPDM
V	FPM
T	PTFE
N	NBR

Поле10	соединения
1	BSP Threated
2	Flanged

ГИДРАВЛИЧЕСКИЕ ХАРАКТЕРИСТИКИ

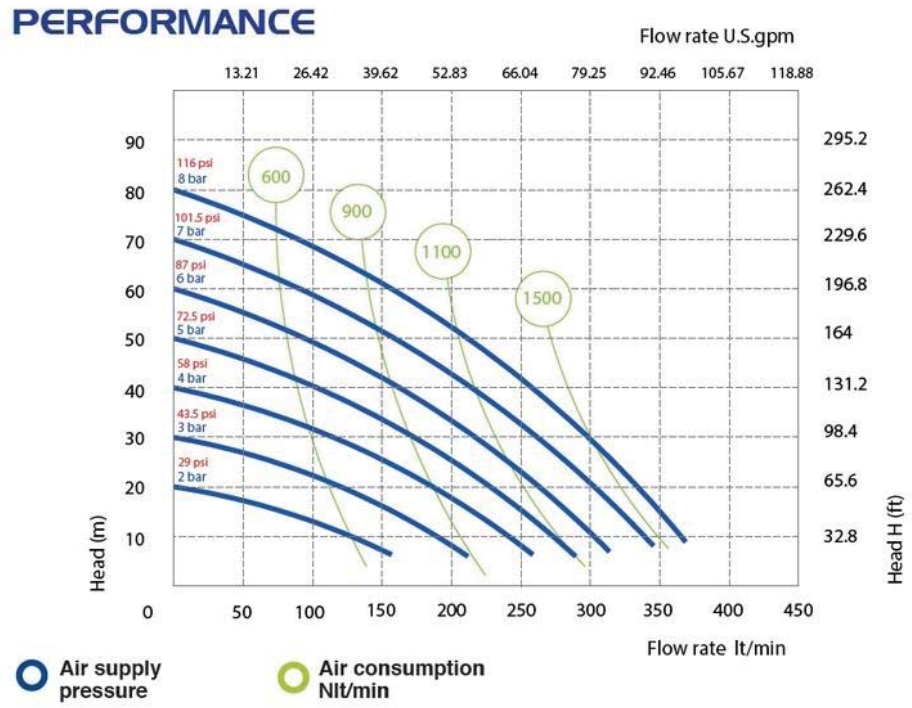

The curves and performance values refer to pumps with submerged suction and a free delivery outlet with water at 20°C, and vary according to the construction material.

* Графики относятся к насосам погружены всасыванием и свободным выпуском подачи воды при температуре 20°C и изменяется в зависимости от конструкционного материала.

ПРИНЦИП РАБОТЫ

Система распределения сжатого воздуха направляет воздух от компрессора за мембрану (A), которая заставляет поток жидкости двигаться в сторону линии подачи. Одновременно, противоположная мембрана (B) жёстко соединённая с мембраной (A) создаёт вакуум в своей камере и линии всасывания, заставляя жидкость двигаться в камеру (B). Когда мембрана (A) достигает конечной точки впрыска, коаксиальный обменник меняет направление сжатого воздуха направляя его за вторую мембрану и процесс повторяется с другой стороны.

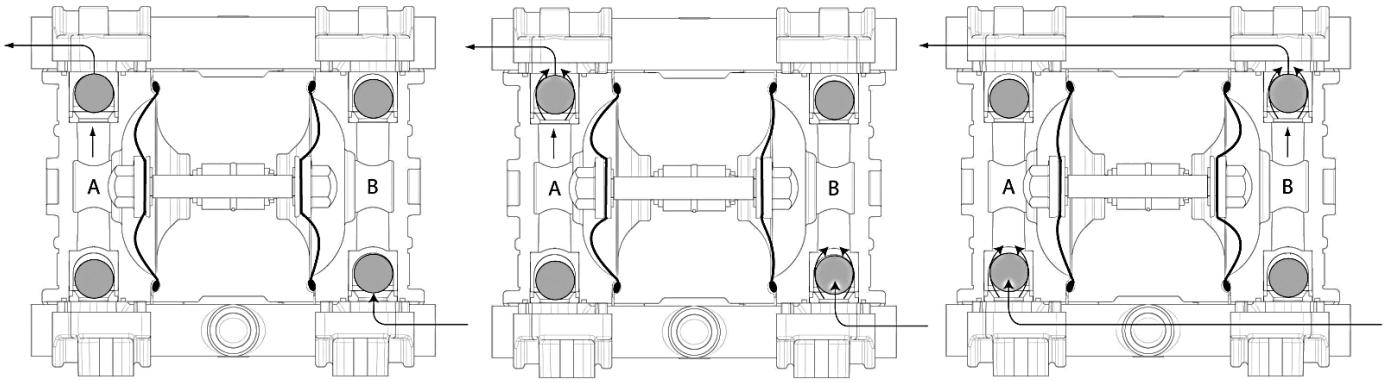

ТЕМПЕРАТУРА

PP	65°C
PVDF	95°C
ALU	95°C
SS	95°C

РАЗМЕРЫ

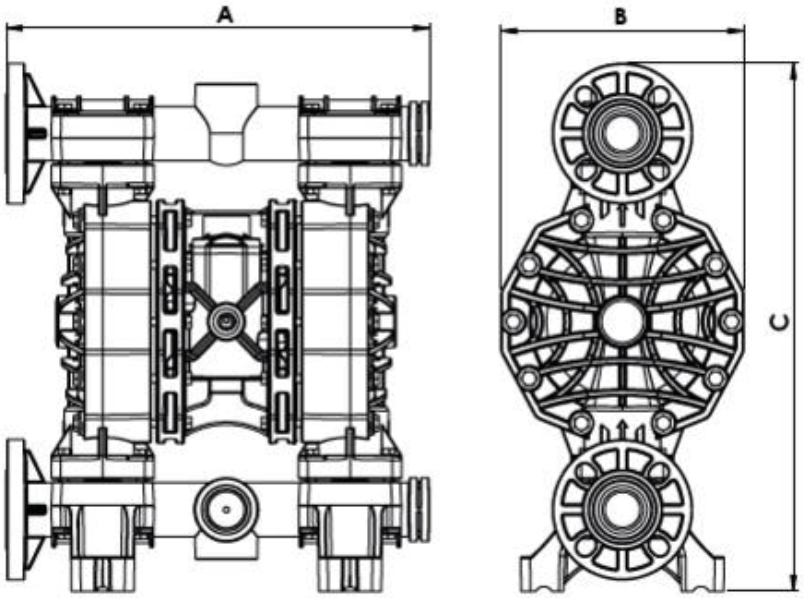

	A	B	C	Weight	Temperature
PP	454 mm	260 mm	564 mm	20 Kg	- 4°C | + 65°C